Gwint do rurek instalacyjnych stalowych Pg, DIN-40430

Steel conduit thread Pg, DIN-40430
Stahlpanzerrohr-Gewinde Pg, DIN-40430

DIN-EN 22 568

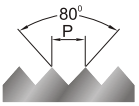

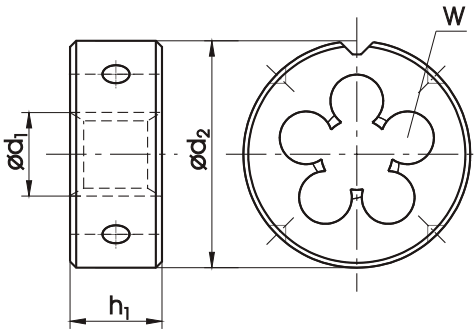

Zastosowanie	Application	Einsatzgebiete	800
Materiał obrabiany	Material	Werkstoff	1.2 / 1.3 / 7.2
Wykonanie	Execution	Ausführung	
Rodzaj materiału	Quality of material	Qualität	HSS
Nakrój	Chamfer	Anschnitt	1,75P
Tolerancja	Tolerance	Toleranz	

Pg	□ d_1	1"/P	P	□ d_2 x h_1	W	ød	INDEX	N1-121001
Pg 7	12,5	20	1,270	38 x 10	4	12,40	8807	•
Pg 9	15,2	18	1,411	45 x 14	5	15,10	8809	•
Pg 11	18,6	18	1,411	45 x 14	5	18,50	8811	•
Pg 13,5	20,4	18	1,411	45 x 14	5	20,30	8813	•
Pg 16	22,5	18	1,411	55 x 16	5	22,40	8816	•
Pg 21	28,3	16	1,588	65 x 18	6	28,15	8821	•
Pg 29	37,0	16	1,588	65 x 18	7	36,85	8829	•
Pg 36	47,0	16	1,588	90 x 22	7	46,85	8836	
Pg 42	54,0	16	1,588	105 x 22	9	53,85	8842	
Pg 48	59,3	16	1,588	105 x 22	8	59,15	8848	

Inne wymiary i odmiany narzynek wykonujemy na zamówienie.
Other sizes and versions of dies - on request.
Andere Abmessungen und Ausführungsversionen - auf Anfrage.

Przykład zamawiania / Example of order / Beispiel einer Bestellung: Narzynka / Die / Schneideisen DIN-EN 22 568 Pg7 HSS 800, N1-121001-8807