Gwint metryczny zwykły ISO DIN-13

ISO Metric coarse thread DIN-13
Metrisches ISO-Regelgewinde DIN-13

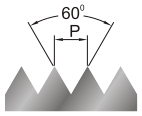

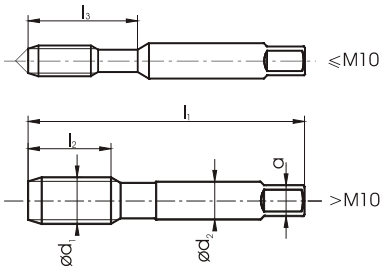

DIN-352

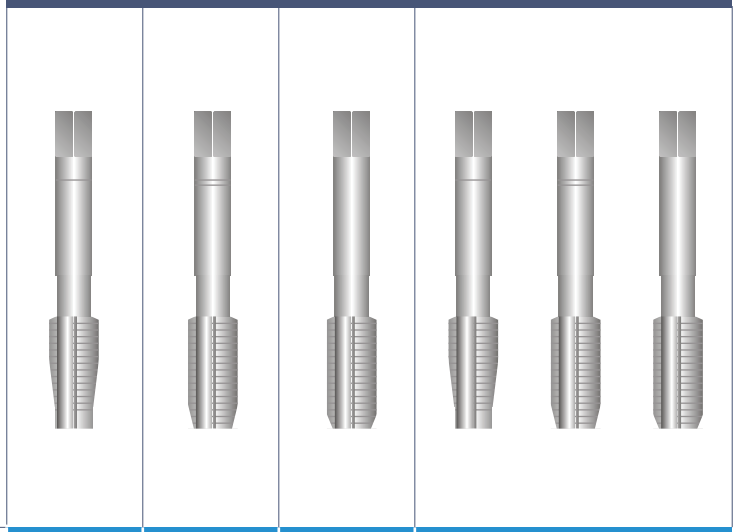

Zastosowanie	Application	Einsatzgebiete	INOX	INOX	INOX	INOX
Typ otworu	Hole type	Lochform				1 2 3 4
Wykonanie	Execution	Ausführung	Nr1P	Nr2	Nr3	/3-P
Rodzaj materiału	Quality of material	Qualität	HSSE	HSSE	HSSE	HSSE
Rodzaj powłoki	Coating	Beschichtung				
Nakrój	Chamfer	Anschnitt	8P	4P	2P	
Tolerancja	Tolerance	Toleranz			6HX	6HX

M ∅d1	P	l1	l2	l3	∅d	a		INDEX	A2-205801	A2-202801	A2-203801	A2-235801
M 3	0,5	40	10	18	3,5	2,7	2,5	0030	•	•	•	•
M 3,5	0,6	45	12	20	4	3	2,9	0035				
M 4	0,7	45	12	21	4,5	3,4	3,3	0040	•	•	•	•
M 4,5	0,75	50	13	24	6	4,9	3,8	0045				
M 5	0,8	50	14	24	6	4,9	4,2	0050	•	•	•	•
M 6	1	56	16	27	6	4,9	5	0060	•	•	•	•
M 7	1	56	18		6	4,9	6	0070				
M 8	1,25	63	20		6	4,9	6,8	0080	•	•	•	•
M 9	1,25	63	20		7	5,5	7,8	0090				
M 10	1,5	70	22		7	5,5	8,5	0100	•	•	•	•
M 11	1,5	70	22		8	6,2	9,5	0110				
M 12	1,75	75	24		9	7	10,2	0120	•	•	•	•
M 14	2	80	26		11	9	12	0140				
M 16	2	80	27		12	9	14	0160	•	•	•	•
M 18	2,5	95	30		14	11	15,5	0180				
M 20	2,5	95	32		16	12	17,5	0200	•	•	•	•
M 22	2,5	100	32		18	14,5	19,5	0220				
M 24	3	110	34		18	14,5	21	0240	•	•	•	•

Przykład zamawiania / Example of order / Beispiel einer Bestellung: Gwintownik / Tap / Gewindebohrer DIN-352 Nr3 M12 6HX HSSE INOX, A2-203801-0120